RUNKOJOHDOT

ENNEN HUONEISTOVESIMITTAREITA

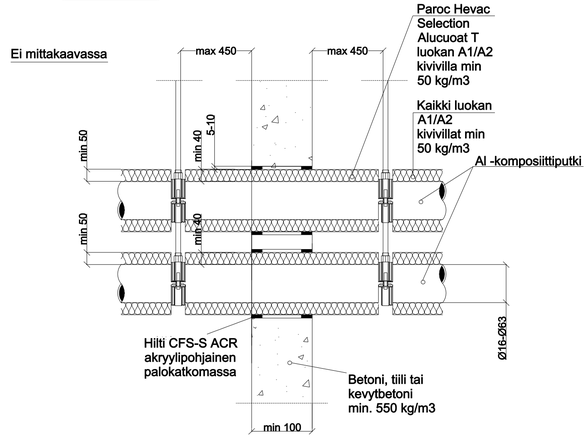

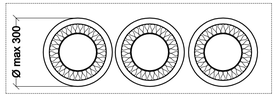

- Reijän koko: putken eristetty halkaisija +22-72 mm
  DN40 = DN40+2X40+2X10 = 140
  DN32 = DN32+2X40+2X10 = 132
  DN25 = DN25+2X40+2X10 = 125
  DN20 = DN20+2X40+2X10 = 120
  DN16 = DN16+2X40+2X10 = 116
- Voidaan asentaa vain yksi putki /aukko
- Kahden reijän välinen etäisyys min. 200 mm

- Hyväksyntä ETA-10/0292
- Asennettava Hiltin ohjeen mukaisesti
- Putken kannakoinnissa noudatettava kuvan mukaisia mittoja
- Paloluokka EI120

- Ääneneristävyys*:
  $D_{n,w}$ = 58 dB
  R_w = 51 dB
- Käyttölämpötila: -5°C - +70°C

* Testattu 200 mm betoniseinässä, EN ISO 140-3, EN ISO 20140-10 ja EN ISO 717-1 mukaan

JAKO- JA KYTKENTÄJOHDOT

HUONEISTOVESIMITTAREIDEN JÄLKEEN

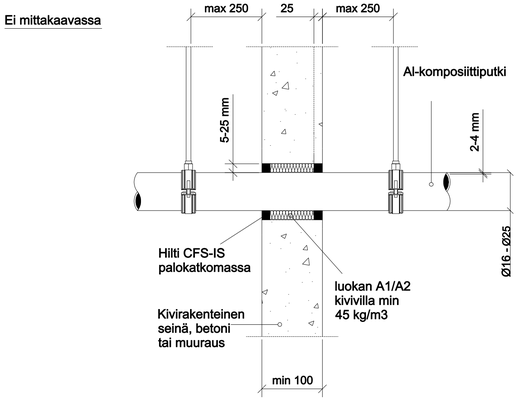

Vierekkäisten läpivientien minimietäisyys 200mm

- Tuotteen hyväksyntä ETA-10/0406, ei kata sovellusta. Sovellus testiraportin 18008A (Warringtonfiregent) mukaan.
- Asennettava Hiltin ohjeen mukaan
- Putken kannakoinnissa noudatettava kuvan mukaisia mittoja.
- Paloluokka EI60
- Aukon max koko 150mm x 150mm tai Ø 165 mm

JAKO- JA KYTKENTÄJOHDOT

HUONEISTOVESIMITTAREIDEN JÄLKEEN

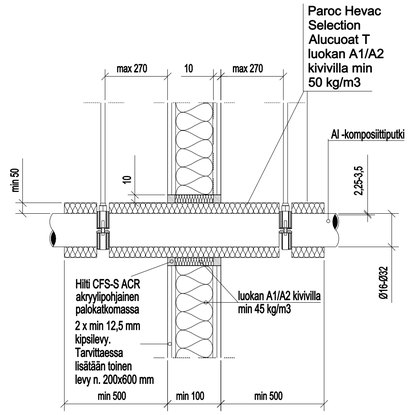

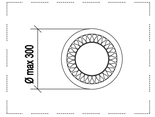

- Reijän koko: putken
- Voidaan asentaa vain yksi putki/aukko
- Kahden reijän välinen

- Hyväksyntä ETA-10/0292
- Asennettava Hiltin ohjeen mukaisesti
- Putken kannakoinnissa noudatettava kuvan mukaisia mittoja
- Paloluokka EI120

- Ääneneristävyys*:
  $D_{n,w}$ = 60 dB
  R_w = 53 dB
- Käyttölämpötila: -5°C - +70°C

* Ääneneristävyys testattu 100 mm kipsilevyseinässä, EN ISO 140-3, EN ISO 20140-10 ja EN ISO 717-1

PALOKATKODETALJEA SOVELLETAAN JA TARKENNETAAN, KUN KOTELOITA JA ALAKATTOJA SAADAAN AVATTUA.

K.OSA/KYLÄ	KORTTELI/TILA	TONTTI/RN:O	VIRANOMAISTEN ARKISTOMERKINTÖJÄ VARTEN
	8		

RAKENNUSTOIMENPIDE	PIIRUSTUSLAJI	JUOKS. N:O
PERUSPARANNUS	LVI-PIIRUSTUS	

RAKENNUSKOHTEEN NIMI JA OSOITE	PIIRUSTUKSEN SISÄLTÖ	MITTAKAAVAT
KIRKONKULMAN YHTENÄISKOULU KOIVISTONTIE 22 31640 HUMPPILA	PALOKATKODETALJIT	1:Z

LVI-PENTEC OY
LVI-Suunnittelutoimisto
Kauko Järvenpää
Sohontie 2
31400 Somero
Puh: 040 - 586 8759
email : lvi.pentec@email.fi

SUUNN.	PIIRT.	SUUNNITTELUALA, TYÖN NUMERO JA PIIRUSTUKSEN NUMERO	MUUTOS
K.J		LVI 202201 V-4	
YHT.HLÖ	TARK.		
PVM. 03.05.2022			
ALLEKIRJ.			TILAAJAN N:O

D:\...\As Oy Kuokkalantie\LVI-suunnittelu\V-6.drw